推力轴承

推力圆柱滚子轴承 d 220～420mm-29252

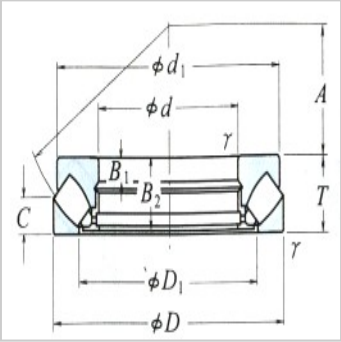

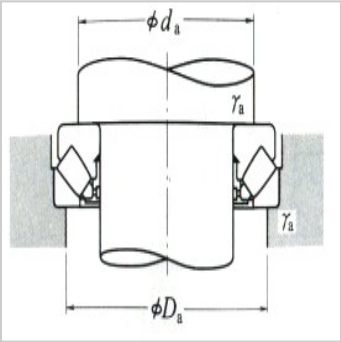

当量动载荷

$P = 1.2F_r + YF_a$

当量静载荷

$P_0 = 2.8F_r + Y_0 F_a$

但，经常为$F_r/F_a \leqq 0.55$

参数信息:

外形尺寸：	
d：	260
D：	360
T：	60
r(最小)：	2.1
额定载荷(N)：	
Ca：	855000
Coa：	3850000
额定载荷{kgf}：	
Ca：	87500
Coa：	395000
油润滑：	1200
轴承代号：	29252
尺寸(mm)：	
d：	345
D：	302
B：	19
B：	57
C：	30
A：	139
安装尺寸(mm)：	
d(最小)：	305
Da(最大)：	325
r(最大)：	2
(参考)：	18

: